420W摇头灯三合一
TV-AC420 BSW

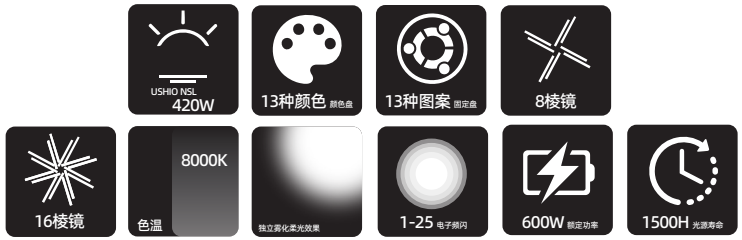

光学
- 光源:USHIO NSL 420W
- 灯具色温:8000K
- 光源寿命:1500H

扫描
- 水平扫描:540°(16 bit精度扫描)
- 垂直扫描:270°(16 bit精度扫描)
- 具有自动纠错的复位功能

颜色系统
- CMY无极混色系统
- 13个色片+白光,任意半色效果,带双向旋转的彩虹效果

图案系统
- 1个固定图案盘:1个固定图案盘,13种图案加白圆。均带图案抖动功能
- 1个旋转图案盘:7种图案+白圆,易替换,图案任意定位功能磁敏定位功能,便于初始位置校正及保养

效果
- 雾化系统:独立雾化柔光效果
- 棱镜1: 8棱镜,可双向旋转及叠加
- 棱镜2: 16棱镜,可双向旋转及叠加。
- 光学变焦:3°-42°(图案模式)、1.8°-20°(光束模式)、5°-50°(染色模式)
- 频闪:多种速度频闪效果或者速度为0-25次/秒,可选择脉动、异步、同步、随机慢、中、快等方式

风机模式
- 45dB(正常模式)

显示
- 中、英文两种语言可随意切换,字体可倒转180°显示,方便倒挂待机15秒后按键自动上锁设置,长按菜单键3秒后激活按键

防护等级
- IP20 工作环境:-10°C – 45°C

软件
- 通过DMX数据线升级
- 可从控台完成更改DMX地址码,机器重设等功能
- 显示灯具和光源使用时间

控制
- 控制通道:25/29两种通道控制模式
- 标准DMX512协议+RDM协议

电气参数
- 输入电压范围:AC90～265V,50/60Hz
- 额定功率:600W

尺寸重量
- 产品尺寸:422×301×657mm
- 净重:25Kg

颜色

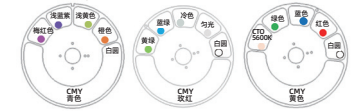

固定图案

旋转图案

尺寸图

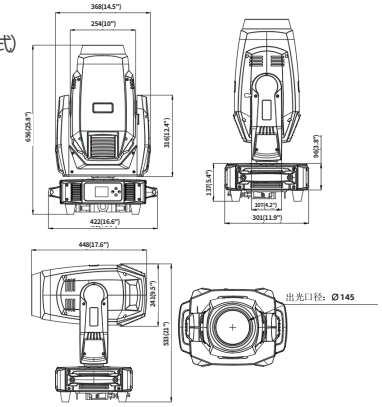

照度图

1.8°光照度(Lux) 0	478800	119700	53200	29925
20°光照度(Lux) 0	5710	1480	637	361

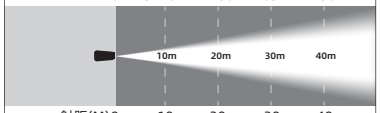

射距(M)0	10	20	30	40
1.8°光斑直径(M)0	ϕ0.32	ϕ0.64	ϕ0.83	ϕ1.08
20°光斑直径(M)0	ϕ3.3	ϕ6.5	ϕ9.8	ϕ11.5