LED450面光摇头灯

TV-A450 FE

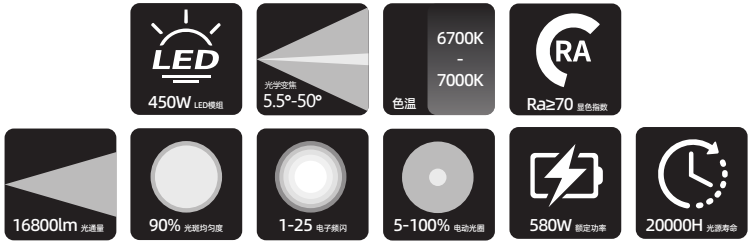

▶ 光学

- 光源:450W LED模组
- 色温:6700K
- 光源寿命:20000H
- 显色指数:Ra≥70（高显指版本:≥97）
- 灯具光通量:16800lm（高显指版本:11300lm）

▶ 扫描

- 水平扫描:540°(16 bit精度扫描)
- 垂直扫描:270°(16 bit精度扫描)
- 具有自动纠错的复位功能

▶ 颜色系统

- 1个色温盘:5种固定色温(2700K+3200K+4500K+5600K+6500K)+白色1个线性SW可变色温片

▶ 图案系统

- 1个旋转图案盘:7种图案+白圆,易替换可双向旋转的图案片可调节旋转速度

▶ 效果

- 光学变焦:5.5°-50°,光斑均匀度90%
- 具备CTO色温调节系统
- 调光曲线:0-100%线性调光
- 电子频闪:速度为0-25次/秒,可选择脉动、异步、同步、随机慢、中、快等方式
- 雾化系统:1个雾化片,线性独立雾化一片新型材料的高亮度雾化片可有效提升切入雾化模式的亮度

▶ 风机模式

- 一般模式:47dB
- 剧院模式:43dB
- 静音模式:40dB

▶ 显示

- LCD黑白显示屏,分辨率128×64;中、英两种语言可随意切换字体可倒转180°显示;无触点滚轮操作方式

▶ 防护等级

- IP20 工作环境: -10°C – 45°C

▶ 软件

- 可通过 DMX 数据线升级
- 可从控台完成更改 DMX 地址码,机器重设等功能

▶ 控制

- 控制通道:18两种通道控制模式
- 标准DMX512协议+Art-net以太网控制协议、sACN协议、RDM协议

▶ 电气参数

- 输入电压范围:AC90～265V,50/60Hz
- 额定功率:580W,功率因素:PF≥0.98

▶ 尺寸重量

- 产品尺寸:391×266×691mm
- 净重:22.5kg

颜色

旋转图案

尺寸图

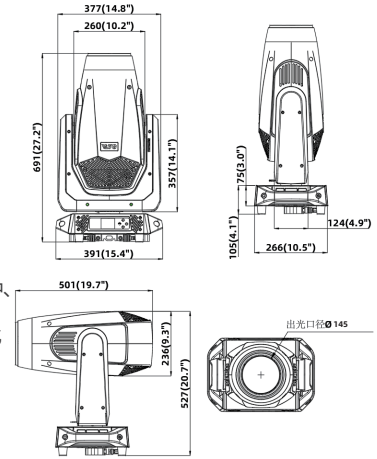

普显照度图

5.5°光照度(Lux)	0	66963	15613	6279
50°光照度(Lux)	0	1055	273	110

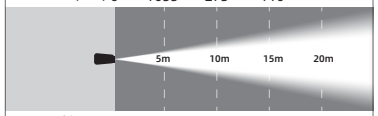

射距(M)	0	5	10	15
5.5°光斑直径(M)	0	ϕ0.50	ϕ0.95	ϕ1.43
50°光斑直径(M)	0	ϕ4.50	ϕ9.08	ϕ13.80

高显照度图

5.5°光照度(Lux)	0	43920	7643	4395
50°光照度(Lux)	0	835	173	65

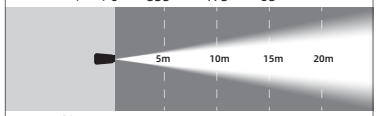

射距(M)	0	5	10	15
5.5°光斑直径(M)	0	ϕ0.50	ϕ0.95	ϕ1.43
50°光斑直径(M)	0	ϕ4.50	ϕ9.08	ϕ13.80